BIXOLON®

用戶手冊

SRP-275III

點陣式印表機

Rev. 1.01

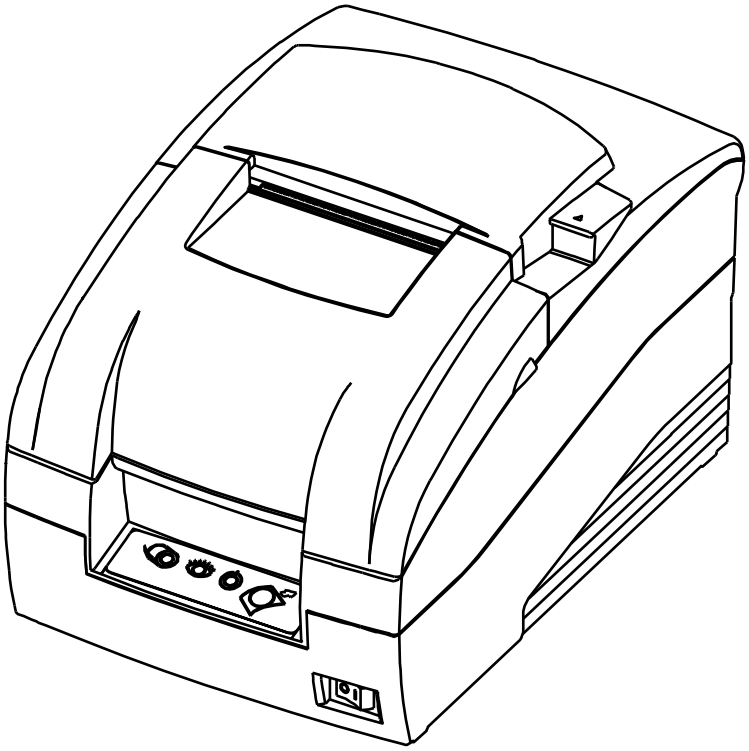

http://www.bixolon.com

■ 安全預防措施

在使用本產品過程中，請遵守下列安全規程，以免發生人身傷害或設備損壞。

警告

違反以下事項可能會導致嚴重的傷亡事故。

不要同時將幾個插頭插入一個多孔電源插座中。

- 這會導致過熱和火災。
- 如果插頭潮濕或者骯髒，請在使用前烘乾或者擦拭乾淨。
- 如果插頭與電源插座不配套，請不要插上電源。
- 只能使用標準化的多孔電源插座。

禁止

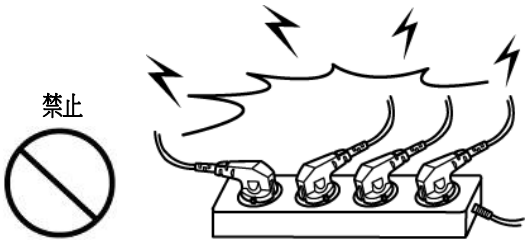

您只能使用本包裝中供應的適配器。

使用其他適配器十分危險。

禁止

不要通過拉掉連接線的方式拔插頭。

- 這可能損壞連接線，造成火災或者印表機故障。

禁止

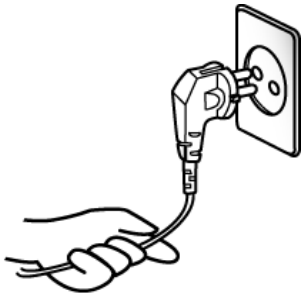

將塑膠袋放在小孩拿不到的地方。

- 否則，小孩們會將袋子套在頭上。

禁止

不要在手潮濕的時候，插或者拔電源插頭。

- 這可能導致觸電。

禁止

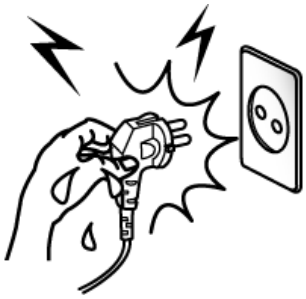

不要用力彎曲連接線，或者將其置於重物之下。

- 連接線損壞後，可能造成火災。

禁止

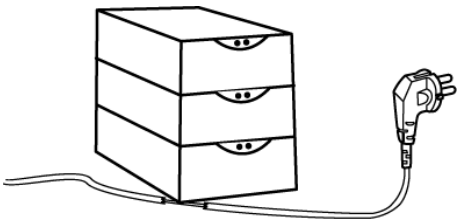

注意

違反以下事項可能造成輕傷或損壞設備。

如果發現印表機不明原因地冒煙、發出氣味或者噪音，請拔下插頭，再採取急救措施。

- 關閉印表機，拔下設備的插頭。
- 在煙消失後，電話聯繫經銷商進行維修。

拔下插頭

將乾燥劑放在小孩拿不到的地方。

- 不然，他們會把它們當作食物。

禁止

將印表機安裝在穩定的平面上。

- 如果印表機跌落，可能會摔壞，且造成人員受傷。

禁止

只使用批准的附件，自己不要嘗試拆卸、修理或者改裝。

- 如果需要這些服務，請電話聯繫經銷商。
- 請勿觸摸自動切紙器的刀片

禁止拆卸

不要將水或者其他物品倒進印表機中。

- 如果發生此類事件，請關機並拔下印表機的插頭。然後，電話聯繫經銷商。

禁止

操作失靈時，不要使用印表機。這會導致火災或者觸電。

- 請關機並拔下印表機的插頭，然後，電話聯繫經銷商。

拔下插头

版權所有，侵權必究。如果沒有得到BIXOLON的書面許可，不得以任何形式、任何手段（包括電子、機械、影印、錄音或其他方式）複製、在檢索系統中存儲或傳播本出版物的任何部分。

使用本手冊的資訊時，BIXOLON不承擔任何法律責任。儘管在編寫本手冊的過程中已進行了詳細檢查，但是還有可能出現各種錯誤或遺漏，BIXOLON對此不承擔任何責任。如果因為使用本手冊資訊而導致的任何損害或者賠償，本公司概不承擔責任。

BIXOLON及其分支機構對本產品的購買方或第三方因為下列原因而遭受的毀壞、損失、成本或費用不承擔任何責任，這些原因包括意外事故、誤用、濫用本產品或未經授權的修改、修理、改造本產品或不嚴格遵循BIXOLON的操作和維修說明書中的規定（美國除外）。

除了BIXOLON指定的三星產品或批准的三星產品外，對於因為使用任何其他配件或消耗品造成的任何毀壞或問題，BIXOLON概不負責。

■ 通知

在BIXOLON，我們一直致力於提升並改善我們所有產品的功能和品質。我們可能會在不事先通知的情況下更改產品規格和/或用戶手冊的內容。

■ 警告

將無遮罩印表機介面電纜連接到本印表機不符合 EMC 設備安裝標準。特此警告，未經經銷商明確許可，任何人無權更改或修改本印表機使用手冊。

■ Waste Electrical and Electric Equipment (WEEE)

本標識在本產品上或產品說明書中出現，表示在本產品使用壽命結束後，不得與其他家用垃圾同時處置。為了防止垃圾的不當處置對環境或人身健康造成潛在的危害，請與其他類型的垃圾分開處理及回收，以促進材料資源的可持續再利用。關於以環保安全回收方式處置廢舊機器的方法和地點事宜，家庭用戶應與購買本產品的銷售商或當地政府部門聯繫。商業用戶應與其供應商聯繫並核查採購合同的條款。本產品不能與其他商業垃圾混合處置。

■ 標誌材料

* 控制標誌：PC
* 其他標誌：PET

■ 導入

SRP-275III 是優質的 POS 點陣式印表機。
這款一站式列印機具有下列特性。

- 設計緊湊，重量輕。
- 雙向高速列印（5.1LPS）。
- 易於使用：採用易裝式機芯。
- 打印頭復原和送紙處使用步進馬達，具有高可靠性和長使用壽命。
- 雙色列印組合（紅色/黑色）。
- 內部抽屜介面驅動型打印頭。
- 可選字體（7x9，9x9）。
- 採用迴圈切割方法的自動切割刀，長使用壽命的優質刀片（大約 1,500,000 次）。
- 缺紙感測器的預設應用程式（不含牆壁安裝選項）。
- 黑色標記感測器功能（前側或後側可選）。
- 內置交流整流器。

• 前視圖

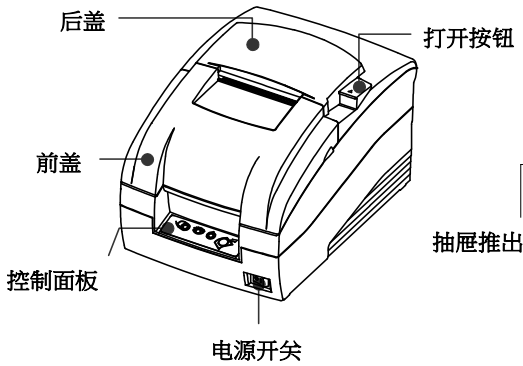

• 後視圖

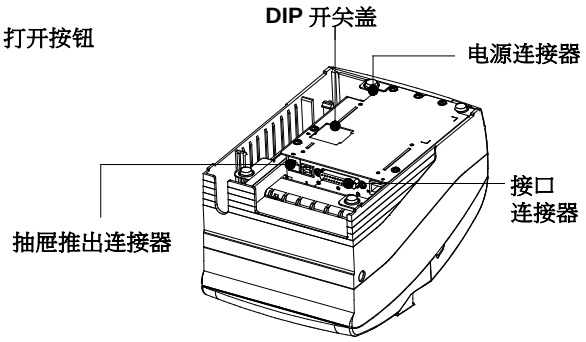

注意

新印表機使用前，請務必閱讀本手冊中的操作指導。

■ 目錄

1. 安裝印表機 ····· 8
1-1 打開包裝 ····· 8
1-2 選擇印表機的安放位置 ····· 8
1-3 使用操作面板 ····· 9

2. 連接電線 ····· 10
2-1 連接交流整流器 ····· 10
2-2 連接介面電纜與抽屜推開電纜 ····· 10
2-2-1 串口介面 (RS-232C) + Ethernet + USB : OES 模式 ····· 11
2-2-2 并口介面 (IEEE1284) + USB : OP 模式 ····· 12
2-2-1 串口介面 (RS-232C) + USB : OS 模式 ····· 13
2-2-3 錢箱(Drawer)連接器 ····· 14

3. 設置開關 ····· 15
3-1 設置選項開關（DIP 開關） ····· 15
3-1-1 Citizen（iDP 3550）型號的選項開關（DIP 開關）設置 ····· 16
3-1-2 Star（SP500）機型選項開關（DIP 開關）設置 ····· 17
3-1-3 更改選項開關（DIP 開關）設置 ····· 18
3-2 設置記憶體開關 ····· 19
3-2-1 Star 機型的記憶體開關設置 ····· 21

4. 安裝色帶盒 ····· 27

5. 安裝紙卷 ····· 28

6. 安裝掛壁安裝單元（選件） ····· 29

7. 自檢 (Self Test) ····· 30

8. 十六進位轉儲 (Hexadecimal Dumping) ····· 31

9. 規格 ····· 32
9-1 列印規格 ····· 32
9-2 紙張規格 ····· 32
9-3 色帶盒規格 ····· 32
9-4 電子特性 ····· 33
9-5 可靠性 ····· 33
9-6 環境條件 ····· 33
9-7 環境條件 ····· 34
9-8 可選特性 ····· 35

10. 附錄 - 錯誤指示燈閃爍 ····· 36
10-1 錯誤指示燈閃爍 ····· 36
10-2 印表機不啟動列印 ····· 37
10-3 印表機停止列印 ····· 38
10-4 檢查印表機的運行狀況 ····· 38
10-5 列印效果不佳 ····· 38

1. 安裝印表機

1-1 打開包裝

印表機包裝箱中應包括下面插圖中顯示的各種物品。
如果出現了毀壞或丟失，請與您的經銷商聯繫。

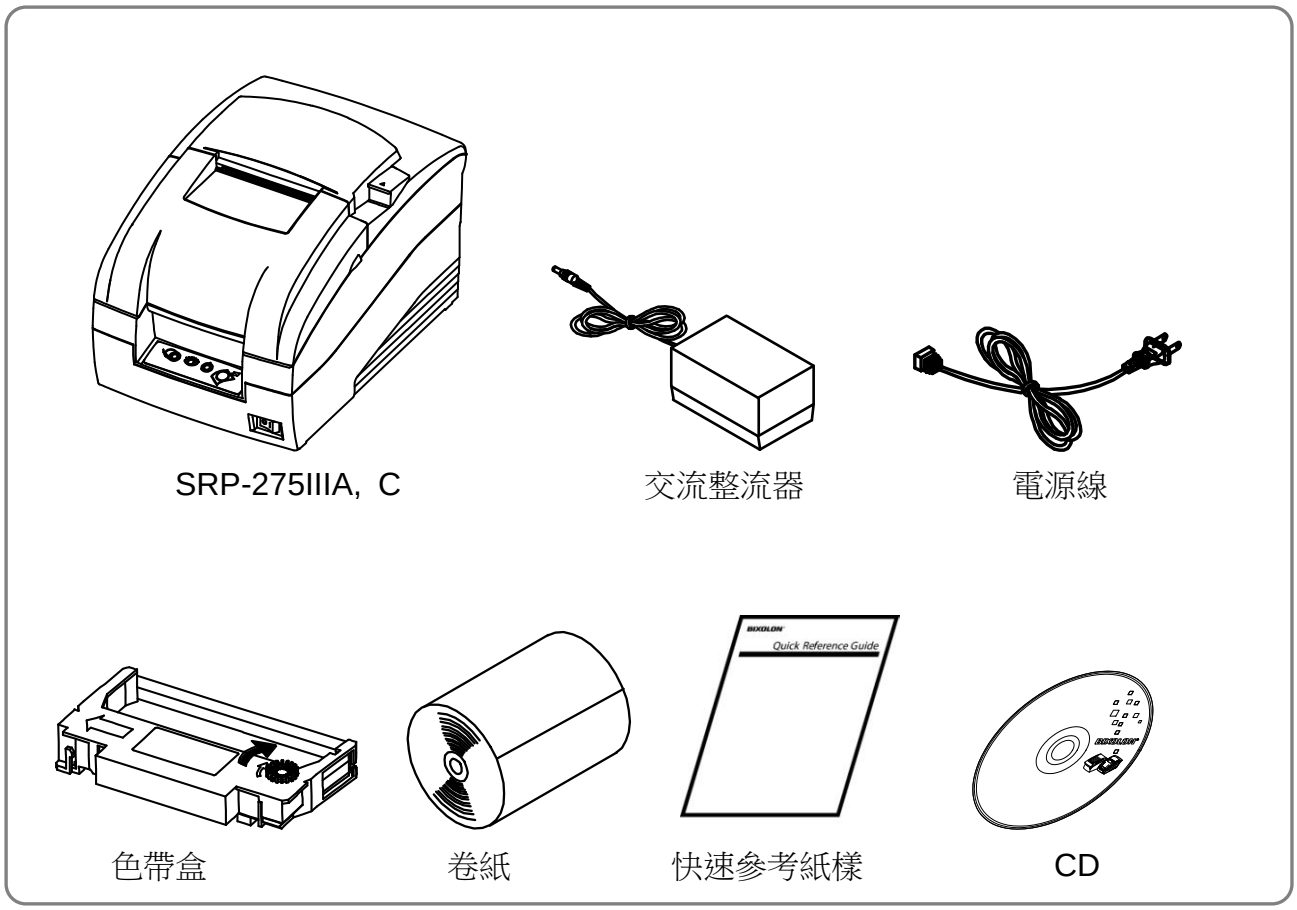

1-2 選擇印表機的安放位置

- 避免放在陽光直射或溫度過高的地方。
- 避免在溫度過高或過於潮濕的地方使用或安放印表機。
- 不要在衛生情況不佳的地方使用或放置印表機。
- 安裝印表機時，請選擇一個比較穩定、水準的位置。
- 強烈的振動或衝擊可能會損壞印表機。
- 確保列印機具有足夠的空間，便於使用。

1-3 使用操作面板

本印表機的大多數功能由軟體進行控制，但可以查看控制面板上的指示燈以監控印表機的狀態；並使用各種按鈕執行一些操作步驟。

• 控制面板

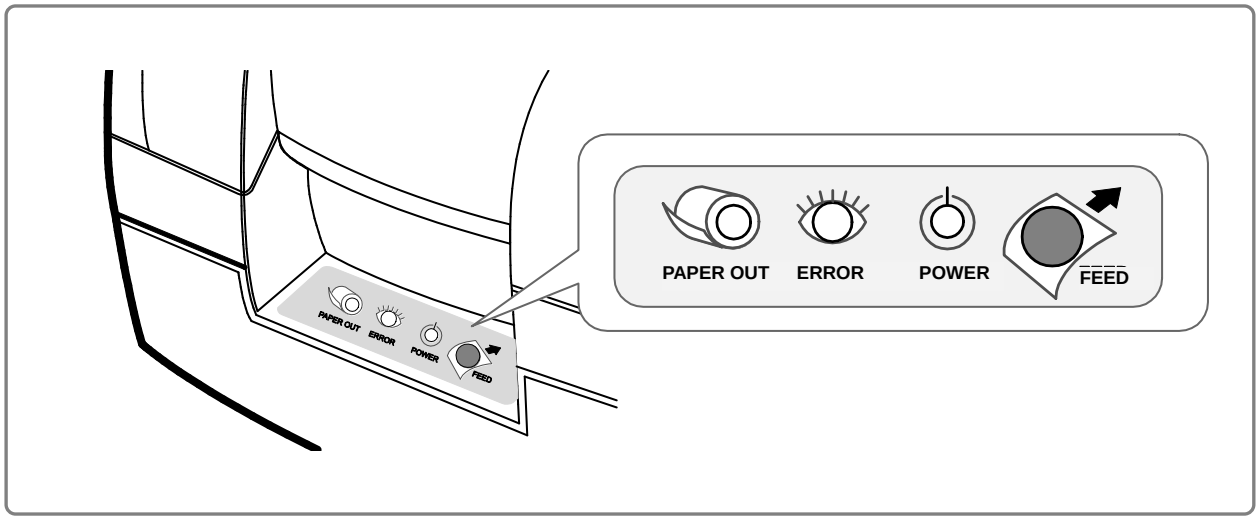

- 電源指示燈（綠色）

打開電源時，該指示燈發光。

- 錯誤指示燈（紅色）

該指示燈亮（而不是閃爍）時，表示印表機中無紙或紙張差不多快用完了或打開了印表機蓋。該燈閃爍時，表示出現錯誤。（請參見第 11.1 章的“錯誤指示燈閃爍樣式“。）如果看見該指示燈閃爍，請關閉印表機幾秒鐘，然後重新打開。如果指示燈仍在閃爍，請電話聯繫管理人員或服務人員。

- 出紙指示燈（紅色，不含牆壁安裝選項）

該指示燈亮時，表示快到紙端了。
請換上新的紙卷。錯誤與出紙指示燈都發光時，表示已經到了紙端。請安裝紙卷。（詳情請參見第 5 章“安裝紙卷“。）

- 送紙按鈕

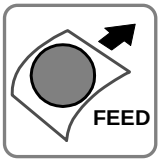

該按鈕可用於送紙或啟動自檢和16進制DUMP模式。
（請參見本章“自檢”（8）中關於自檢的指導內容。）
（請參見第 9 章“16進制DUMP”中關於16進制DUMP模式的指導。）

2. 連接電線

2-1 連接交流整流器

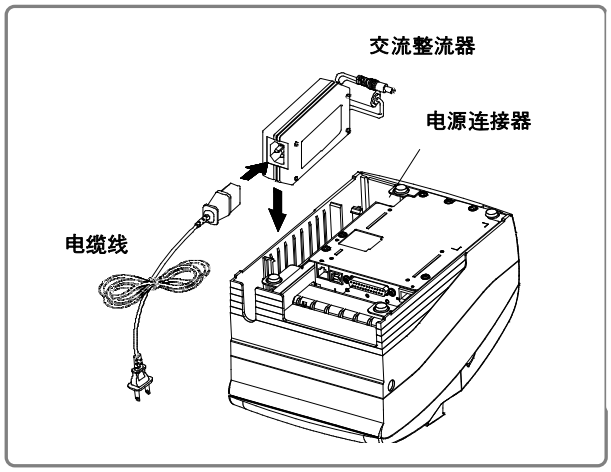

• 按照下列步驟連接交流整流器。

1) 確定印表機已關閉。
2) 連接好電源線，然後插上交流整流器。
3) 按圖中所示插上交流整流器。
4) 將交流整流器電纜插入印表機的電源連接器。
5) 將電源線插入插座，打開電源。

⚠ *小心*

在將印表機連接到電源前，確保電壓與電源的技術規格符合印表機的要求。使用不適當的電源可能會嚴重地損壞印表機。

2-2 連接介面電纜與抽屜推開電纜

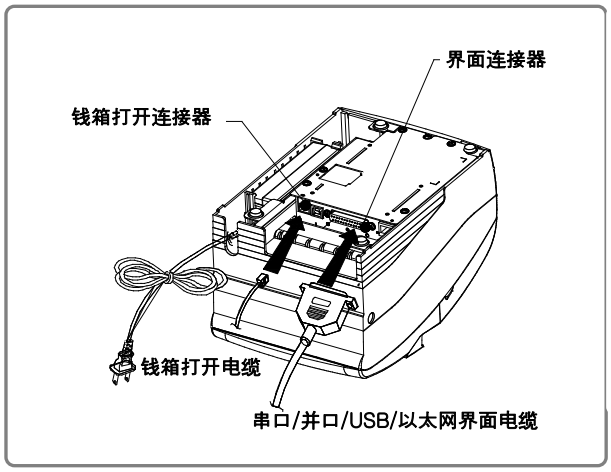

• 按照下列步驟連接。

1) 關閉印表機和主機 ECR（主電腦）。
2) 將介面線插入印表機上的介面連接器，然後，擰緊連接器兩端的螺絲。
3) 將抽屜推出電纜插入印表機上的抽屜推出連接器。（卸下抽屜推出連接線時，按住連接器的夾子。）

注意

使用符合印表機與主機 ECR（主電腦）技術規格的介面電纜將印表機連接到主機 ECR（主電腦）。請一定要使用符合印表機技術規格的抽屜。

根據系統所用的介面，將串列、並行、USB 或者乙太網通信電纜連接到印表機背後適當的資料線上。電纜由您的經銷商或系統安裝人員提供。

2-2-1 串口介面 (RS-232C) + Ethernet + USB : OES 模式

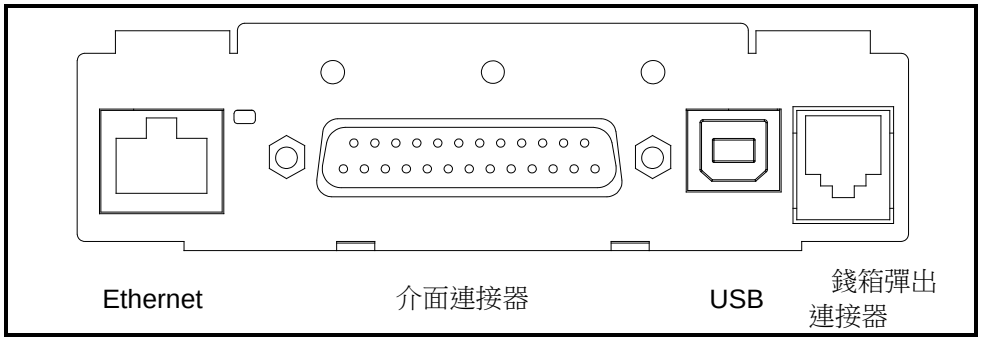

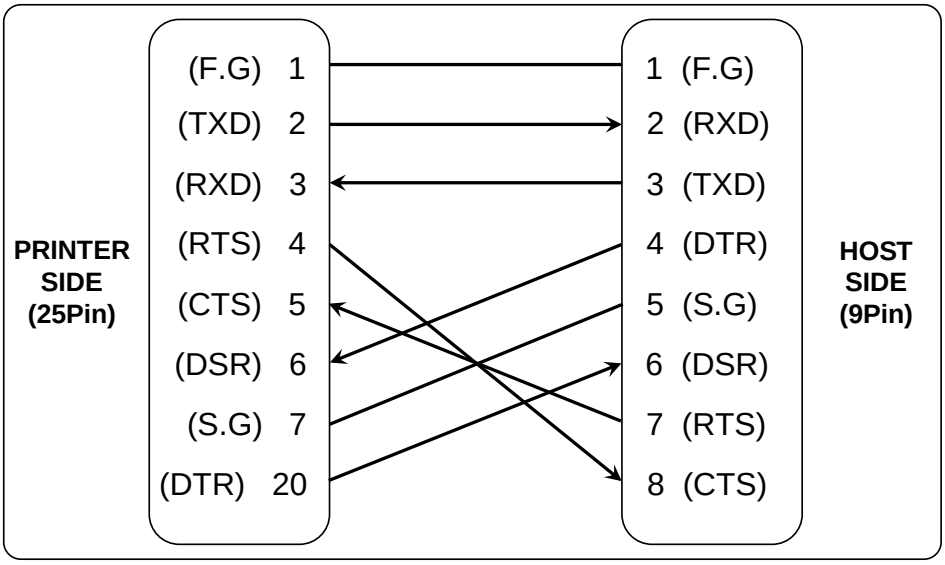

- **串口(Serial)**

插腳編號	信號名稱	方向	功能
1	FG	-	遮罩接地(Frame Ground)
2	TxD	輸出	傳輸資料
3	RxD	輸入	接收資料
6	DSR	輸入	數據設置準備
7	SG	-	信號接地
20	DTR	輸入	資料終端準備

- **Ethernet**

插腳編號	信號名稱	指定 (顏色)	功能
1	TxD+	White with orange stripe	Transmit +
2	TxD-	Solid orange	Transmit -
3	RxD+	White with green stripe	Receive +
4	NC	Solid blue	-
5	NC	White with blue stripe	-
6	RxD-	Solid green	Receive -
7	NC	White with brown stripe	-
8	NC	Solid brown	-

- **USB**

插腳編號	信號名稱	指定 (顏色)	功能
Shell	Shield	加蔽線	遮罩接地 (Frame Ground)
1	VBUS	紅色	主機電源
2	D-	白色	數據線(D-)
3	D+	綠色	數據線(D+)
4	GND	黑色	信號接地

2-2-2 并口介面 (IEEE1284) + USB : OP 模式

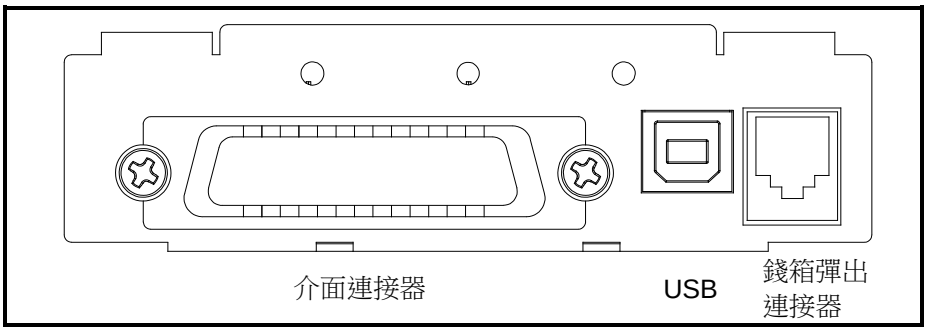

- 并口 **(Parallel)**

插腳編號	來源	相容性模式	半位元組模式	位元組模式
1	主機	nStrobe	HostClk	HostClk
2	主機/印表機	Data 0 (LSB)	-	Data 0 (LSB)
3	主機/印表機	Data 1	-	Data 1
4	主機/印表機	Data 2	-	Data 2
5	主機/印表機	Data 3	-	Data 3
6	主機/印表機	Data 4	-	Data 4
7	主機/印表機	Data 5	-	Data 5
8	主機/印表機	Data 6	-	Data 6
9	主機/印表機	Data 7 (MSB)	-	Data 7 (MSB)
10	印表機	nAck	PtrClk	PtrClk
11	印表機	Busy	PtrBusy /Data3,7	PtrBusy
12	印表機	Perror	AckDataReq/Data2,6	AckDataReq
13	印表機	Select	Xflag/Data1,5	Xflag
14	主機	nAutoFd	HostBusy	HostBusy
15	-	NC	NC	NC
16	-	GND	GND	GND
17	-	FG	FG	FG
18	印表機	Logic-H	Logic-H	Logic-H
19~30	-	GND	GND	GND
31	主機	nInit	nInit	nInit
32	印表機	nFault	nDataAvail/Data0,4	nDataAvail
33	-	GND	ND	ND
34	印表機	DK_Status	ND	ND
35	印表機	+5V	ND	ND
36	主機	nSelectIn	1284-Active	1284-Active

- **USB**

插腳編號	信號名稱	指定 (顏色)	功能
Shell	Shield	加蔽線	遮罩接地 (Frame Ground)
1	VBUS	紅色	主機電源
2	D-	白色	數據線(D-)
3	D+	綠色	數據線(D+)
4	GND	黑色	信號接地

2-2-1 串口介面 (RS-232C) + USB : OS 模式

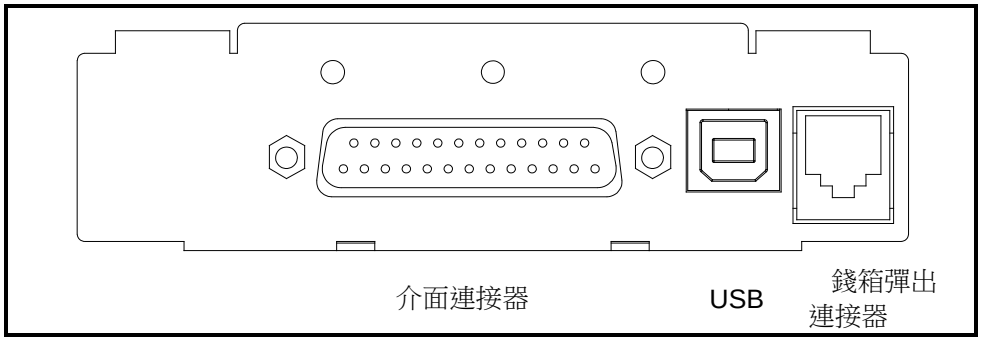

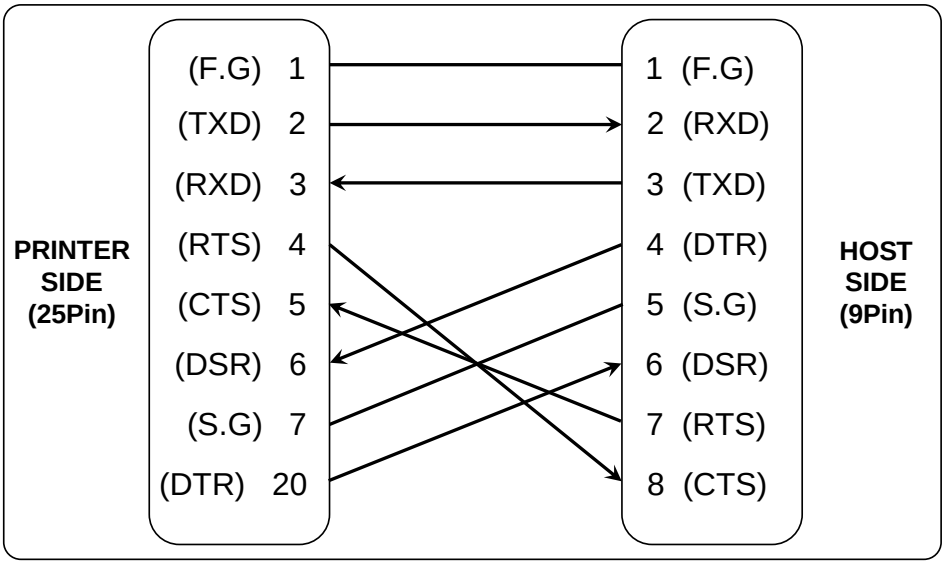

- **串口(Serial)**

插腳編號	信號名稱	方向	功能
1	FG	-	遮罩接地(Frame Ground)
2	TxD	輸出	傳輸資料
3	RxD	輸入	接收資料
6	DSR	輸入	數據設置準備
7	SG	-	信號接地
20	DTR	輸入	資料終端準備

- **USB**

插腳編號	信號名稱	指定 (顏色)	功能
Shell	Shield	加蔽線	遮罩接地 (Frame Ground)
1	VBUS	紅色	主機電源
2	D-	白色	數據線(D-)
3	D+	綠色	數據線(D+)
4	GND	黑色	信號接地

2-2-3 錢箱(Drawer)連接器

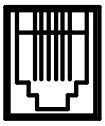

插腳編號	信號名稱	方向
1	遮罩接地(Frame Ground)	-
2	錢箱彈出(Drawer Kick-out)驅動信號1	輸出
3	錢箱(Drawer)打開/關閉信號	輸入
4	+24V	-
5	錢箱彈出(Drawer Kick-out)驅動信號2	輸出
6	信號接地	-

3. 設置開關

3-1 設置選項開關（DIP 開關）

儘管對用戶而言，最好使用出廠設置；但是如果您有特殊的設置要求，也可以更改選項開關（DIP 開關）。
印表機擁有兩組選項開關（DIP 開關）。下表顯示了開關的各種功能。

•選項開關（DIP 開關） 1

開關	功能	打開	關閉	默認
1-1	模擬選擇（*1）	請參見下表		關閉
1-2				
1-3	自動切割刀	啟用	禁用	打開
1-4	相容 SRP-275	啟用	禁用	關閉
1-5	串列介面選擇	記憶體開關	選項開關（DIP 開關）	關閉
1-6	在切割以後列印 NV 點陣圖 #_1	啟用	禁用	關閉
1-7	近端開關	啟用	禁用	打開
1-8	打印列	42	40	關閉

•選項開關（DIP 開關） 2（RS232C 串列介面模式）

開關	功能	打開	關閉	默認
2-1	資料接收錯誤	忽略	列印“?”	關閉
2-2	黑色標記感測器	啟用	禁用	關閉
2-3	握手	XON/XOFF	DTR/DSR	關閉
2-4	字長	7 位	8 位	關閉
2-5	奇偶	啟用	禁用	關閉
2-6	奇偶選擇	偶	奇	關閉
2-7	波特速率選擇（*2）	請參見下表		關閉
2-8				關閉

•選項開關（DIP 開關） 2 （平行介面模式）

開關	功能	打開	關閉	默認
2-1	自動行輪入	啟用	禁用	關閉
2-2	黑色標記感測器	啟用	禁用	關閉
2-3~8	未定義			關閉

注意

（***1**）模擬選擇（DSW 1-1 和 1-2）

模擬	**1-1**	**1-2**
BXL/POS	關閉	關閉
BXL/POS -KP	打開	打開
STAR	關閉	打開
CITIZEN	打開	關閉

- BXL/POS-KP（Kitchen Printer mode，廚房列印機型號）：在自動切割後和在紙端錯誤中，印表機會自動報警。

（***2**）波特速率選擇（傳輸速度）

傳送	**2-7**	**2-8**
2400 波特	打開	打開
4800 波特	關閉	打開
9600 波特	關閉	關閉
19200 波特	打開	關閉

3-1-1 Citizen（iDP 3550）型號的選項開關（DIP 開關）設置

•選項開關（DIP 開關） 1

開關	功能	打開	關閉	默認
1-1	模擬選擇（*1）	請參見下表		關閉
1-2				
1-3	自動切割刀	啟用	禁用	關閉
1-4	CBM 指令	CBM2 型號（iDP3530 系統）	CBM1 型號（iDP3540 系統）	關閉
1-5	國際字元（*2）	請參見下表		打開
1-6				
1-7				
1-8	CR 型號	CR	CR+LF	關閉

•選項開關（DIP 開關） 2（RS232C 串列介面模式）

開關	功能	打開	關閉	默認
2-1	字長	8 位	7 位	打開
2-2	奇偶	禁用	啟用	打開
2-3	奇偶選擇	奇	偶	打開
2-4	握手	DTR/DSR	XON/XOFF	打開
2-5	波特速率選擇 （*3）	請參見下表		關閉
2-6				
2-7	近端開關	啟用	禁用	關閉
2-8	機芯類型	圖形	字元	關閉

注意

（***1**）模擬選擇（DSW 1-1 和 1-2）

模擬	1-1	1-2
BXL/POS	關閉	關閉
BXL/POS -KP	打開	打開
STAR	關閉	打開
CITIZEN	打開	關閉

- BXL/POS-KP（Kitchen Printer mode，廚房列印機型號）：在自動切割後和在紙端錯誤中，印表機會自動報警。

（***2**）國際字元選擇

編號 / 國家	DSW 1-5	DSW 1-6	DSW 1-7	內碼表
美國	打開	打開	打開	第 0 頁（PC437：美國）
法國	關閉	打開	打開	第 2 頁（PC850：多語版）
德國	打開	關閉	打開	
英國	關閉	關閉	打開	
丹麥	打開	打開	關閉	第 5 頁 （PC865 :北歐語）
瑞典	關閉	打開	關閉	
義大利	打開	關閉	關閉	第 2 頁（PC850：多語版）
Windows 代碼	關閉	關閉	關閉	Windows 代碼

（***3**）波特速率選擇（傳輸速度）

傳送	**2-5**	**2-6**
2400 波特	打開	打開
4800 波特	關閉	打開
9600 波特	關閉	關閉
19200 波特	打開	關閉

3-1-2 Star（SP500）機型選項開關（DIP 開關）設置

•選項開關（DIP 開關） 1

開關	功能	打開	關閉	默認
1-1	模擬選擇（*1）	請參見下表		關閉
1-2				
1-3	自動切割刀	啟用	禁用	關閉
1-4	黑色/紅色列印	啟用	禁用	關閉
1-5	保留			關閉
1-6				
1-7				
1-8				

•選項開關（DIP 開關） 2（RS232C 串列介面模式）

開關	功能	打開	關閉	默認
2-1	資料接收錯誤	忽略	列印“？”	關閉
2-2	保留			
2-3	握手	XON/XOFF	DTR/DSR	關閉
2-4	字長	7 位	8 位	關閉
2-5	奇偶檢查	啟用	禁用	關閉
2-6	奇偶選擇	偶	奇	關閉
2-7	波特速率選擇（*2）	請參見下表		關閉
2-8				關閉

✎ *注意*

（***1**）模擬選擇（DSW 1-1 和 1-2）

模擬	1-1	1-2
BXL/POS	關閉	關閉
BXL/POS -KP	打開	打開
STAR	關閉	打開
CITIZEN	打開	關閉

- BXL/POS-KP（Kitchen Printer mode，廚房列印機型號）：在自動切割後和在紙端錯誤中，印表機會自動報警。

（***2**）波特速率選擇（傳輸速度）

傳送	**2-7**	**2-8**
2400 波特	打開	打開
4800 波特	關閉	打開
9600 波特	關閉	關閉
19200 波特	打開	關閉

⚠ *注意*

只有在打開印表機電源或使用介面重新設置印表機時，選項開關（DIP 開關）設置的更改才確認有效。如果在印表機電源打開後更改了選項開關（DIP 開關）設置，則直到再次打開或重新設置印表機後，該更改才會生效。

3-1-3 更改選項開關（DIP 開關）設置

如果您必須更改設置，請執行以下步驟。

⚠ *小心*
請在關閉印表機後再打開選項開關（DIP 開關）蓋，以免出現可能損壞印表機的電路短路。

1） 確定印表機已關閉。
2） 從選項開關（DIP 開關）蓋中卸下螺旋。
然後，取下選項開關（DIP 開關）蓋，如下麵插圖所示。
3） 使用尖頭工具（如鑷子或者細小工具）設置開關。
4） 重新蓋上選項開關（DIP 開關）蓋，然後，使用螺釘固定。

注意
新設置在打開印表機時生效。

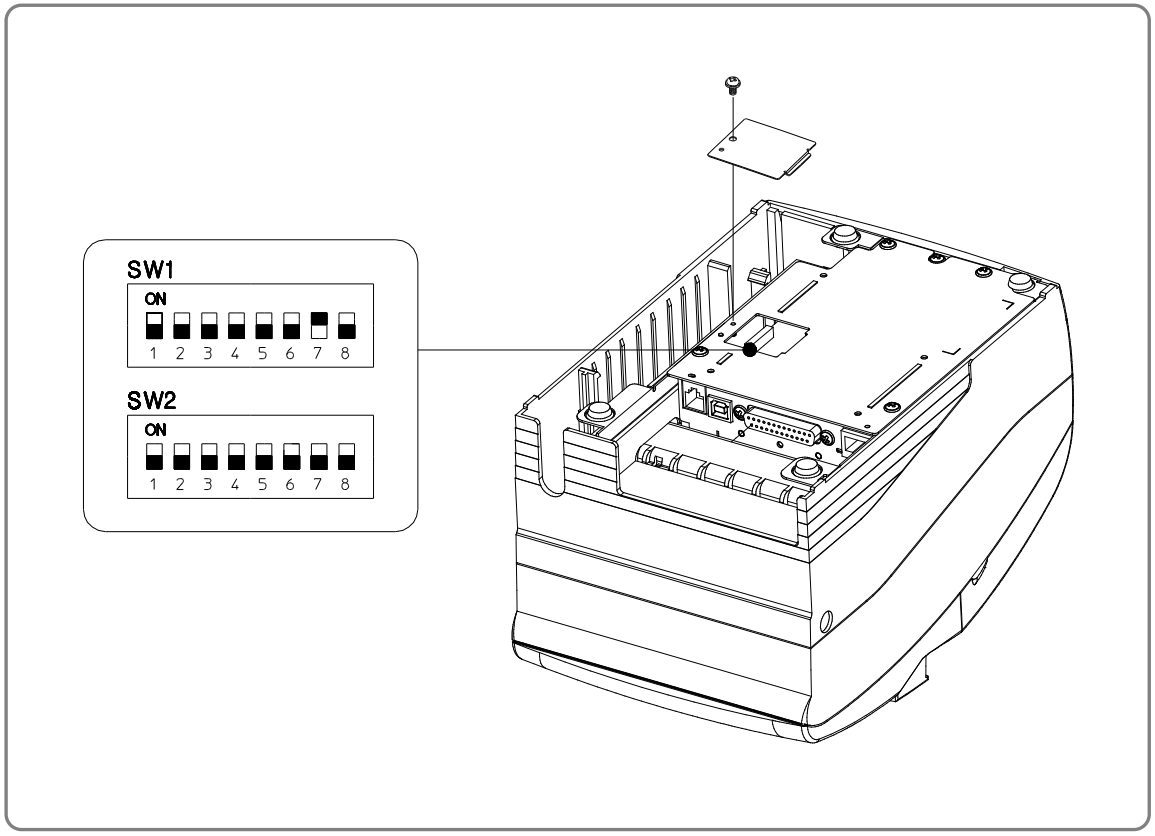

3-2 設置記憶體開關

該印表機擁有“記憶體開關”集，這些開關屬於軟體開關。記憶體開關集包括“MSW 2”、“MSW 8”、“定制值”、“串列通信條件”。“記憶體開關設置實用程式”可以更改記憶體開關集的開關狀態，如下表所示（默認：全部關閉）：

注意

記憶體開關的更改方法有二種：
- 記憶體開關設置實用程式
- 通過 指令進行控制

記憶體開關的設置存儲在 NV 記憶體中；因此，即使關閉了印表機，也可以對該設置進行維護。

•記憶體開關 2

開關	功能	打開	關閉
1	內部蜂鳴器 啟用/禁用	禁用	啟用
2	外部蜂鳴器 啟用/禁用	啟用	禁用
3	保留	-	固定為關閉狀態
4~8	內碼表選擇（*1）	請參見下表	

注意

通過設置如下內容，可以使用記憶體開關 2-4~8 選擇期望的內碼表。（設置值：16進制）

（***1**）內碼表選擇

MSW 2-8	MSW 2-7	MSW 2-6	MSW 2-5	MSW 2-4	字元表
0	0	0	0	0	第 0 頁 （PC437：美國）
0	0	0	0	1	第 1 頁 （片假名）
0	0	0	1	0	第 2 頁 （PC850：多語版）
0	0	0	1	1	第 3 頁 （PC860：葡萄牙語）
0	0	1	0	0	第 4 頁 （PC863：加拿大-法語）
0	0	1	0	1	第 5 頁 （PC865 :北歐語）
0	0	1	1	0	第 16 頁 （WPC1252：拉丁語1）
0	0	1	1	1	第 17 頁 （PC866 :俄語）
0	1	0	0	0	第 18 頁 （PC852：拉丁語2）
0	1	0	0	1	第 19 頁 （PC858：歐洲）
0	1	0	1	0	第 21 頁 （PC862：以色列）
0	1	0	1	1	第 22 頁 （PC864 :阿拉伯語）
0	1	1	0	0	第 23 頁 （泰語字元碼 42）
0	1	1	0	1	第 24 頁 （WPC1253：希臘語）
0	1	1	1	0	第 25 頁 （WPC1254：土耳其語）
0	1	1	1	1	第 26 頁 （WPC1257：波羅的語）
1	0	0	0	0	第 27 頁 （波斯語）
1	0	0	0	1	第 28 頁 （WPC1251 :俄語）（*2）
1	0	0	1	0	第 29 頁 （PC737：希臘語）（*2）
1	0	0	1	1	第 30 頁 （PC775：波羅地海語）（*2）
1	0	1	0	0	第 31 頁 (Thai泰國語14)
1	0	1	0	1	第 32 頁 (希伯來語舊代碼)
1	0	1	1	0	第 33 頁 (WPC1255: 希伯來語新代碼)
1	0	1	1	1	第 34 頁 (泰國語1111)
1	1	0	0	0	第 35 頁 (泰國語1118)
1	1	0	1	0	第 37 頁 (PC857 : 土耳其語)
1	1	0	1	1	第 38 頁 (PC928 : 希臘語)
1	1	1	1	0	第 41 頁 (WPC1258 : Vietnam)

（***2**）僅提供字體 B。

•記憶體開關 8

開關	功能	打開	關閉
1	倒置	打開	關閉
2	字體選擇	字體 B	字體 A
3	選擇紙張用盡蜂鳴器	關閉	打開
4~5	保留	固定為關閉狀態	

•串列通信

功能	可選擇的值
變調速率	2400 bps, 4800 bps, 9600 bps, 19200 bps
奇偶	無, 奇, 偶, -
握手	DSR/DTR, XON/XOFF
數據長度	7 位, 8 位

注意

調整串列通信狀態的方法有兩種，即選項開關（DIP 開關）和記憶體開關。
DIP 開關 1-5 用於選擇有效的開關，即選項開關（DIP 開關）或記憶體開關。
要啟用“串列通信”設置，就必須將選項開關（DIP 開關） 1-5 的“串列介面選擇”功能調整為“記憶體開關”。

3-2-1 Star 機型的記憶體開關設置

•設置

記憶體開關的範圍是從 MSW 0 到 MSW 8。它們存儲在永久性記憶體（快閃記憶體）中。若要更改設置，請從主機發送
下列指令。

[名稱] 設置記憶體開關

[代碼]

ASCII	ESC	GS	#	***m {n1 n2 n3 0n4}$_0$ ... {n1 n2 n3 n4}$_8$***	LF	NUL
16進制	1B	1D	23	***m {n1 n2 n3 0n4}$_0$ ... {n1 n2 n3 n4}$_8$***	0A	00
小數	27	29	35	***m {n1 n2 n3 0n4}$_0$ ... {n1 n2 n3 n4}$_8$***	10	0

[定義範圍] m = "W", "T", ",", "+", "-", "@"

"0" ≤ ***n1,n2,n3,n4*** ≤ "9",

"A" ≤ ***n1,n2,n3,n4*** ≤ "F"

[功能] 在使用下列類指定的、設置記憶體開關的定義指令定義了記憶體開關後，發送寫入指令。在上述指令所定義的設置寫入永久性記憶體後，自動地重新設置印表機。

在向永久性記憶體發送指令時，不要關閉印表機的電源。這樣做將刪除記憶體開關設置。還可能造成所有的記憶體開關設置與初始設置與初始、默認設置不一致。

要考慮永久性記憶體的壽命，避免過度使用該指令。

功能	類	*m*	*{n1 n2 n3 0n4}$_0$ ... {n1 n2 n3 n4}$_8$*
資料定義（資料說明）	定義	","	***{n1 n2 n3 0n4}$_0$ ... {n1 n2 n3 n4}$_8$***
資料定義（設置指定的位）	定義	"+"	***{n1 n2 n3 0n4}$_0$ ... {n1 n2 n3 n4}$_8$***
資料定義（清除指定位元）	定義	"-"	***{n1 n2 n3 0n4}$_0$ ... {n1 n2 n3 n4}$_8$***
資料定義（清除所有資料）	定義	"@"	固定於“0000”
定義資料寫入和重新設置	寫入	"W"	固定於“0000”
定義資料寫入、重新設置和列印測試	寫入	"T"	固定於“0000”

（外部）記憶體開關 1-8 = 0；記憶體開關 2-7 = 1：對於列印測試，記憶體開關 2-A =1：

```
PRINT #1, CHR$(&H1B);CHR$(&H1D);CHR$(&H23);CHR$(&H2D); ' <ESC><GS> # -
PRINT #1, CHR$(&H30);CHR$(&H30);CHR$(&H30);CHR$(&H30); ' 0000
PRINT #1, CHR$(&H30);CHR$(&H31);CHR$(&H30);CHR$(&H30); ' 0100
PRINT #1, CHR$(&H30);CHR$(&H30);CHR$(&H30);CHR$(&H30); ' 0000
PRINT #1, CHR$(&H30);CHR$(&H30);CHR$(&H30);CHR$(&H30); ' 0000
PRINT #1, CHR$(&H30);CHR$(&H30);CHR$(&H30);CHR$(&H30); ' 0000
PRINT #1, CHR$(&H30);CHR$(&H30);CHR$(&H30);CHR$(&H30); ' 0000
PRINT #1, CHR$(&H30);CHR$(&H30);CHR$(&H30);CHR$(&H30); ' 0000
PRINT #1, CHR$(&H30);CHR$(&H30);CHR$(&H30);CHR$(&H30); ' 0000
PRINT #1, CHR$(&H30);CHR$(&H30);CHR$(&H30);CHR$(&H30);CHR$(&H0A);CHR$(0); ' 0000 <LF><NUL>
PRINT #1, CHR$(&H1B);CHR$(&H1D);CHR$(&H23);CHR$(&H2B); ' <ESC><GS> # +
PRINT #1, CHR$(&H30);CHR$(&H30);CHR$(&H30);CHR$(&H30); ' 0000
PRINT #1, CHR$(&H30);CHR$(&H30);CHR$(&H30);CHR$(&H30); ' 0000
PRINT #1, CHR$(&H30);CHR$(&H34);CHR$(&H38);CHR$(&H30); ' 0480
PRINT #1, CHR$(&H30);CHR$(&H30);CHR$(&H30);CHR$(&H30); ' 0000
PRINT #1, CHR$(&H30);CHR$(&H30);CHR$(&H30);CHR$(&H30); ' 0000
PRINT #1, CHR$(&H30);CHR$(&H30);CHR$(&H30);CHR$(&H30); ' 0000
PRINT #1, CHR$(&H30);CHR$(&H30);CHR$(&H30);CHR$(&H30); ' 0000
PRINT #1, CHR$(&H30);CHR$(&H30);CHR$(&H30);CHR$(&H30); ' 0000
PRINT #1, CHR$(&H30);CHR$(&H30);CHR$(&H30);CHR$(&H30); CHR$(&H0A);CHR$(0); ' 0000<LF><NUL>
PRINT #1, CHR$(&H1B);CHR$(&H1D);CHR$(&H23);CHR$(&H54); ' <ESC><GS> # T
PRINT #1, CHR$(&H30);CHR$(&H30);CHR$(&H30);CHR$(&H30);CHR$(&H0A);CHR$(&H0); ' 0000 <LF><NUL>
```

•默認設置

記憶體開關 0 到記憶體開關 8 的默認設置顯示如下。

對於使用單字節字元標準的國家/地區（標準規格（SBCS））和雙位元組字元國家/地區（中文字元規格（DBCS）），設置也不相同。

-標準字元技術規格 （SBCS）

記憶體開關數	出廠設置 （*n1*，*n2*，*n3*，*n4*）
MSW 0	"0000"
MSW 1	"0000"
MSW 2	"0000"
MSW 3	"0000"
MSW 4	"0000"
MSW 5	"0000"
MSW 6	"0000"
MSW 7	"0000"
MSW 8	"0000"

-中文字元技術規格（DBCS）（用於中國）

記憶體開關數	出廠設置 （*n1*，*n2*，*n3*，*n4*）
MSW 0	"0010"
MSW 1	"0000"
MSW 2	"0000"
MSW 3	"0000"
MSW 4	"0000"
MSW 5	"0000"
MSW 6	"0000"
MSW 7	"0000"
MSW 8	"0000"

•功能

— 存儲開關 0

位	功能	0	1
F~C	保留	固定為關閉狀態	
B~A	紅和黑（轉換黑白色）指令（*3）	請參見下表	
9~5	保留		
4	國家/地區技術規格（*1）	SBCS （單字節國家/地區）	DBCS （雙位元組國家/地區）
3~2	<FF> 指令（*2）	請參見下表	
1~0	保留	固定為關閉狀態	

注意

（***1**）國家/地區技術規格

國家/地區	MSW 0-4 = 0	MSW 0-4 = 1
海外	標準技術規格	中文字元

（***2**）<FF>指令功能選擇

MSW 0-3	MSW 0-2	<FF>指令功能	<FF>指令功能
自動切割刀型號		拉欄模式	
0	0	執行換頁。	執行換頁。
0	1	在送紙到切割位置後，執行部分切割（*3）	送紙到拉欄位置
1	0	執行換頁。	執行換頁。
1	1	在送紙到切割位置後，執行部分切割（*3）	送紙到拉欄位置

（***3**）紅色和黑色（轉換黑白）指令

MSW 0-B	MSW 0-A	<ESC> 4 / <ESC> 5 指令功能
0	0	白色/黑色轉換列印（1 傳遞）
0	1	<選項 1>白色/黑色轉換（7×9字體列印）+ 增強（2 傳遞）
1	0	<選項 2>較高行 + 下劃線 + 增強（2 傳遞）
1	1	<選項 3>較高行 + 下劃線 + 雙倍擴展高度 + 增強（4 傳遞）

在設置了紅色（白色/黑色轉換）列印指令時，該設置功能指定裝飾效果。它是傳統紅色/黑色（白色/黑色轉化）列印的替代功能。
<ESC> “4”:紅色（白色/黑色轉換）列印
<ESC> “5”:紅色（白色/黑色轉換）列印已取消。

當使用<ESC> 5取消修飾時，會返回到以前設置的修飾內容。（如果沒有設置相關指令（例如，用於下劃線的 <ESC>“-”1），則取消各種修飾效果，如下劃線、上劃線、雙倍擴展高度和文字增強效果。）
僅對 ANK 字元和塊字元啟用該設置。對於 IBM 塊字元和由 12 點垂直字元構成的中文字元，則禁用（IBM 塊字元和中文字元沒有修飾效果）。

•存儲開關 1

位	功能	0	1
F~5	保留	固定為關閉狀態	
E~5			
4	無樣式	正常	無斜杠
3~0	國際字元（*1）	請參見下表	

✎ *注意*

（***1**）國際字元預設值設置

MSW1-3	MSW1-2	MSW1-1	MSW1-0	國際字元
0	0	0	0	美國
0	0	0	1	法國
0	0	1	0	德國
0	0	1	1	英國
0	1	0	0	丹麥1
0	1	0	1	瑞典
0	1	1	0	義大利
0	1	1	1	西班牙1
1	0	0	0	日本
1	0	0	1	挪威
1	0	1	0	丹麥2
1	0	1	1	PC-999

•存儲開關 2

位	功能	0	1
F	保留	固定為關閉狀態	
E	如何在插入紙張後恢復到列印預備狀態	按住送紙按鈕。	自動恢復
D~4	保留	固定為關閉狀態	
3	上下文自動切割功能（*1）	禁用	啟用
2			
1~0	近端開關功能（*2）	請參見下表	

✎ *注意*

（***1**）上下文自動切割功能

該功能在送紙指令連續送紙超過 7/6 英寸時自動切割紙張。

無法發送逸出序列（如<ESC>"d"0）的主機在發送了七次 1/6 行輪入碼 <LF> 後可以切割紙張。

（***2**）近端開關功能

如果安裝了可選的近端開關，則應該遵循下表中顯示的設置。

MSW 2-1	MSW 2-0	近端開關功能
0	0	禁用
0	1	禁用
1	0	根據狀況反映近端開關的狀態。列印不會因為近端而停止，印表機也不會脫機。
1	1	根據狀況反映近端開關的狀態。列印不會因為近端而停止，但印表機會脫機。

•存儲開關 3

位	功能	0	1
F~D	保留	固定為關閉狀態	
C~8	字元表（*2）	請參見下表	
7~2	保留	固定為關閉狀態	
1~0	<CR> 指令功能s （*1）	請參見下表	

✎ *注意*

（***1**）<CR> 指令功能

MSW3-1	MSW3-0 <CR>	功能s
0	0 忽略	
0	1 忽略	
1	0	列印和執行行輪入（和 <LF>一樣。）
1	1	列印（沒有行輪入）

（***2**）字元表設置

這些設置僅在標準規格的印表機上啟用。

MSW3-C	MSW3-B	MSW3-A	MSW3-9	MSW3-8	字元表
0	0	0	0	0	第 0 頁（PC437：美國）
0	0	0	0	1	第 1 頁（片假名）
0	0	0	1	0	第 2 頁（PC850：多語版）
0	0	0	1	1	第 3 頁 （PC860：葡萄牙語）
0	0	1	0	0	第 4 頁 （PC863：加拿大-法語）
0	0	1	0	1	第 5 頁 （PC865 :北歐語）
0	0	1	1	0	第 16 頁 （WPC1252：拉丁語1）
0	0	1	1	1	第 17 頁 （PC866 :俄語）
0	1	0	0	0	第 18 頁 （PC852：拉丁語2）
0	1	0	0	1	第 19 頁 （PC858：歐洲）
0	1	0	1	0	第 21 頁 （PC862：以色列）
0	1	0	1	1	第 22 頁 （PC864 :阿拉伯語）
0	1	1	0	0	第 23 頁（泰語字元碼 42）
0	1	1	0	1	第 24 頁 （WPC1253：希臘語）
0	1	1	1	0	第 25 頁 （WPC1254：土耳其語）
0	1	1	1	1	第 26 頁 （WPC1257：波羅的語）
1	0	0	0	0	第 27 頁（波斯語）
1	0	0	0	1	第 28 頁 （WPC1251：俄語）（*3）
1	0	0	1	0	第 29 頁（PC737：希臘語）（*3）
0	0	0	1	1	第 30 頁（PC775：波羅地海語）（*3）
1	0	1	0	0	第 31 頁 (Thai character code 16)
1	0	1	0	1	第 32 頁 (OldCode : Israel)
1	0	1	1	0	第 33 頁 (WPC1255 : Israel)
1	0	1	1	1	第 34 頁 (Thai character code 11)
1	1	0	0	0	第 35 頁 (Thai character code 18)
1	1	1	0	0	第 37 頁 (PC857 : Tukish)
1	1	1	0	1	第 38 頁 (PC928 : Greek)
1	1	1	1	0	第 41 頁 (WPC1258 : Vietnam)

（***3**） 僅提供字體 B。

•存儲開關 4

位	功能	0	1
F~1	保留	固定為關閉狀態	
0	資料接收錯誤（串列）	列印“?”	忽略

•存儲開關 5

位	功能	0	1
F~0	保留	固定為關閉狀態	

•存儲開關 6

位	功能	0	1
F~0	保留	固定為關閉狀態	

•存儲開關 7

位	功能	0	1
F~0	保留	固定為關閉狀態	

4. 安裝色帶盒

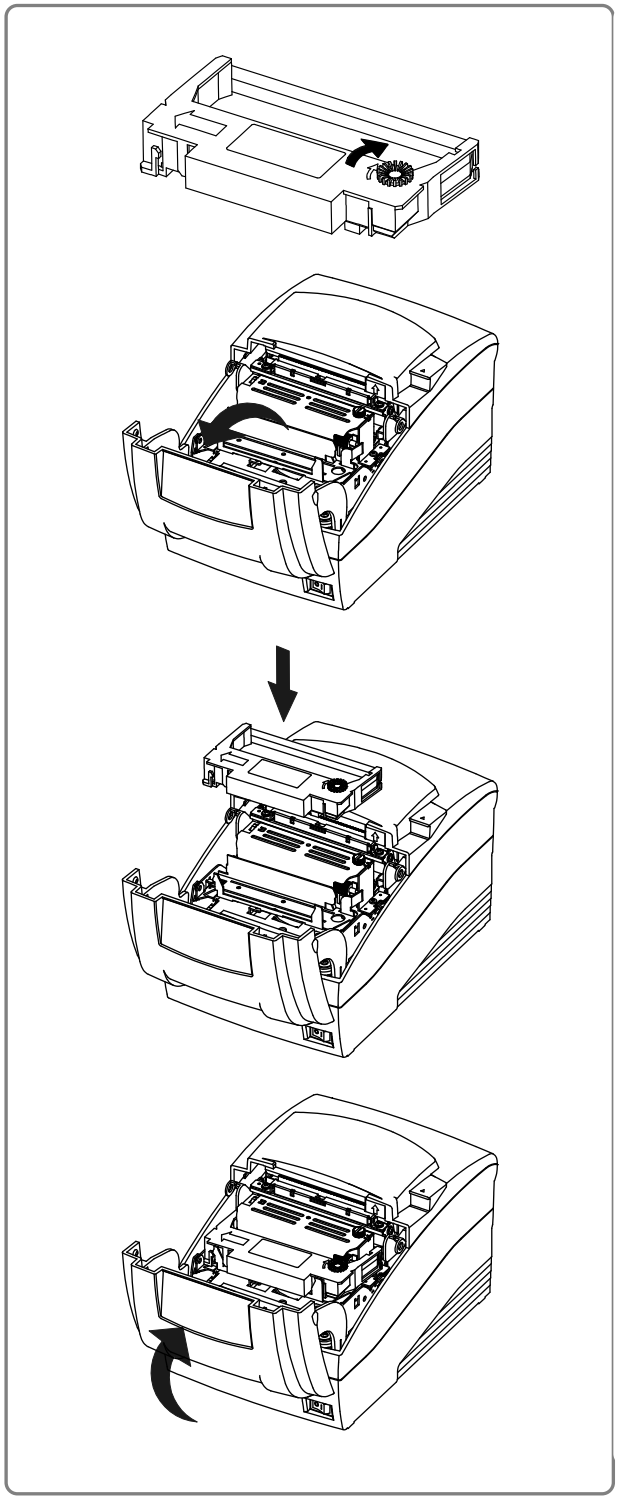

1）在插入色帶盒之前，順時針方向轉動旋鈕，以免色帶出現纏繞。

2）打開印表機的前蓋。

3）如果有舊的色帶盒，請取出。

4）按照下面所示插入新的色帶盒，並特別注意在打印頭後的色帶位置。

5）在插入色帶盒時，請再次順時針方向轉動旋鈕，確保色帶盒中的的色帶移動自如。

6）關閉印表機的前蓋。

注意

不使用本公司指定的色帶匣可能導致列印質量降低及錯誤運行，對由此導致的列印機故障不提供保修服務。

本公司指定的色帶匣參數請參考本手冊的“9-3”。

5. 安裝紙卷

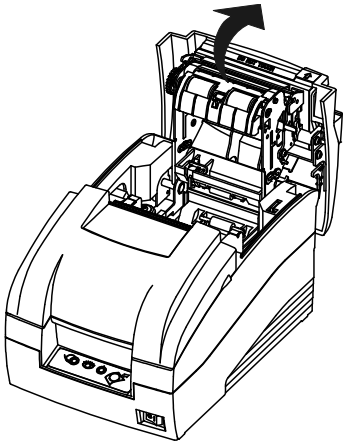

1）按打開按鈕打開後蓋，然後，回推箭頭標記。

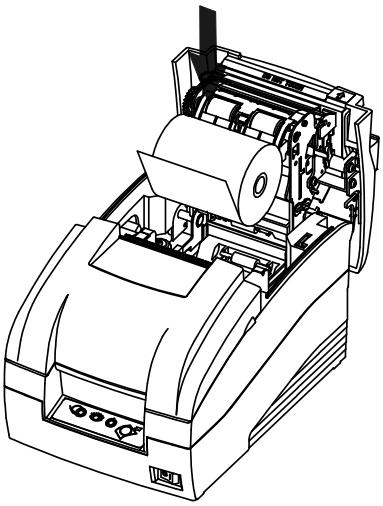

2）如果有卷紙心，請取出。

3）按圖中所示插上卷紙。

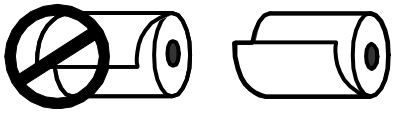

4）務必注意紙張的出紙方向要正確。

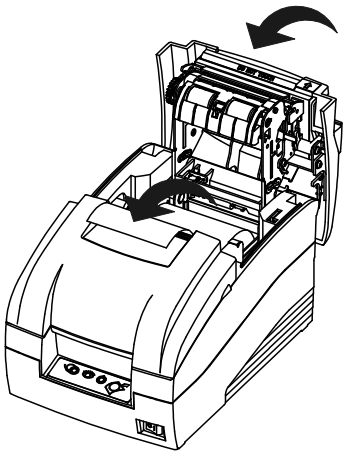

5）按如圖所示拉出少量紙張。 然後，關上機蓋，

將多餘的紙張拉到印表機的前面撕掉。

⚠ *小心*

打開後蓋時，不要觸摸自動刀片。

6. 安裝掛壁安裝單元（選件）

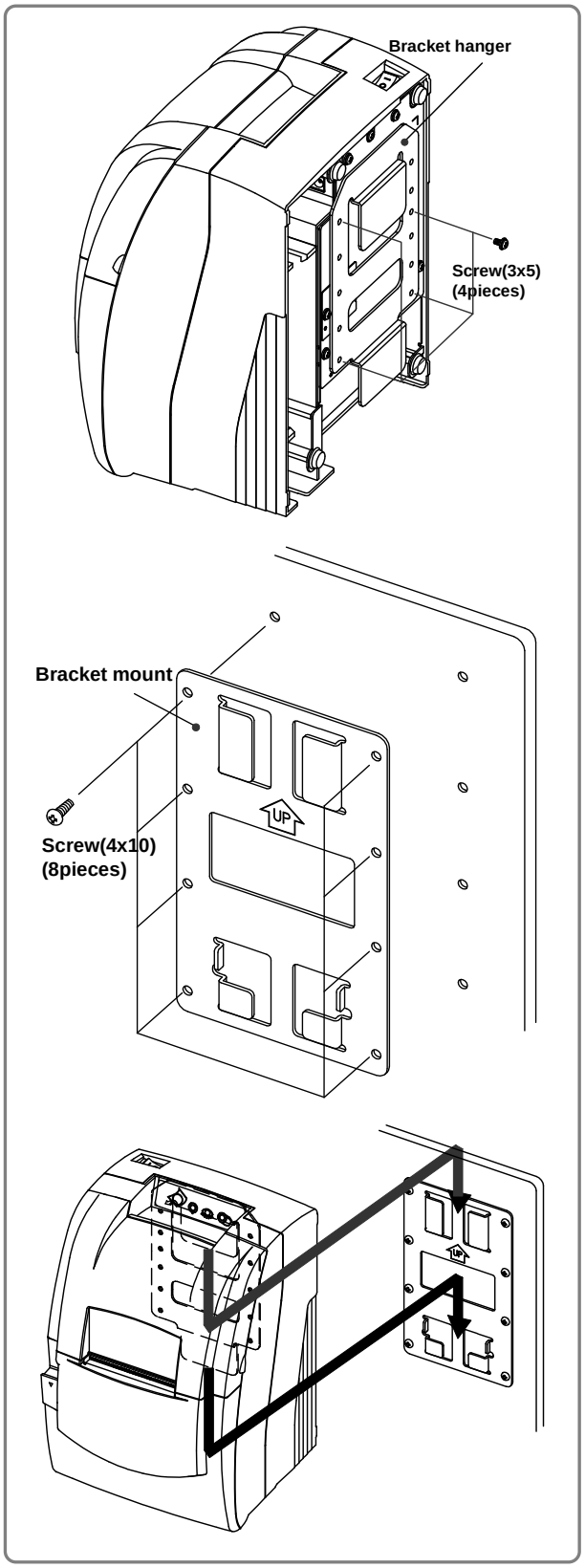

1）將印表機翻過來，將支架掛鈎安到機架底座，然後，上緊四個螺釘。

2）用八個螺釘將支架安裝部件固定在牆壁上。確保支架正確地按照所示的箭頭方向的懸掛好。支架安裝部件始終應該固定在垂直方向。

3）將印表機的支架掛鈎按照所示掛到支架安裝部件上。

注意

牆壁安裝是一個可選項。DIP 開關 1-7 應設為關，因為牆壁安裝不支援缺紙感測器。有關牆壁安裝的詳細資訊，請聯絡銷售產品的賣家或商店。

7. 自檢 (Self Test)

通過自檢可以瞭解印表機的運行是否正常。它會檢查列印品質、ROM 版本、選項開關（DIP 開關）設置、記憶體開關設置和統計資料。
該測試與其他任何設備或軟體無關，因此，建議在首次安裝印表機或出現任何故障時運行自檢。如果自檢運行無誤，則表示問題出現在其他設備或軟體上，與印表機無關。

•運行自檢

1） 確定已關閉印表機，且已正確地蓋上印表機蓋。
2） 按下 Feed 按鈕的同時打開電源，然後鬆開按鈕，將開始進紙。開始自檢並列印印表機設定。自檢完成後切斷紙張，列印停止。（ERROR 指示燈亮起。）
3） 按下送紙按鈕，繼續列印統計資料。
4） 按住送紙按鈕繼續列印滾動的 ASCII 樣式。
5） 在列印了滾動的 ASCII 樣式後，自動停止自檢方式。

8. 十六進位轉儲 (Hexadecimal Dumping)

•16進制DUMP

本特性支援有經驗的用戶精確地查看傳輸到印表機中的資料內容。

這在查找軟體問題時十分有用。在打開16進制DUMP功能時，印表機會以16進制格式列印全部的指令及其它資料，並列印指南部分幫助您查找專用指令。

•若要使用16進制DUMP特性，請執行下列步驟：

1） 在確保關閉了印表機後，打開印表機的後蓋。

2） 按住送紙按鈕的同時打開印表機。

3） 關閉後蓋。

4） 运行任何向打印机发送数据的软件程序。打印机打印“16进制DUMP”，然后以双栏格式接收所有代码。第一栏是十六进制代码，第二栏提供与这些代码相对应的 ASCII 字符。

```
16進制DUMP
想要結束16進制DUMP
請按送紙按鈕三次


1B 21 00 1B 26 02 40 40 . ! . . & . @ @
1B 25 01 1B 63 34 00 1B .% . . c 4 . .
41 42 43 44 45 46 47 48 A B C D E F G H


<聯機16進制DUMP完成>
```

（對於沒有 ASCII 對應值的每個代碼，會列印一個句點 （.）。）

5） 列印結束時，關閉印表機。

9. 規格

9-1 列印規格

項	說明	注釋
列印方法	串列點陣式印表機	
列印線	9 插腳串型	
點間距	0.352毫米 （1/72”）	
點電線直徑	0.28毫米 （0.01”）	
列印方向	雙向（邏輯查找）摩擦送紙	
每行字元數	最大 42 個（字元）	
列印速度	5.1 LPS（每秒鐘行數）	
列印寬度	63.5 毫米	
行間隔	4.233 毫米 （1/6”）	
送紙方法	摩擦送紙	
送紙速度	大約 158 毫米（6.2”）	
字元字體	7 x 9 / 9 x 9	
字元設置	字母數位字元：95 國際字元：48 擴展圖形：128 x 27 頁	

9-2 紙張規格

項	說明	注釋
紙張類型	紙卷	
紙卷寬度	76±0.5 毫米	
紙卷直徑	最大 ø83 毫米 （3.27"）	
標準紙張	厚度：1 張 0.06~0.085 毫米（0.0024~0.0034"） 重量：52.3~64g/m^2 （0.115~0.1411 lb）	
紙芯外徑	最大 ø19毫米 （0.75"）	

9-3 色帶盒規格

項	說明	注釋
標準	GRC-201BR	
彩色	黑色和紅色	
大小	13 毫米 （W）	
壽命	GRC-201BR：1,500,000 字元（黑色） 750,000 字元（紅色）	連續列印 7x9 字體 ASCII 25℃

注意

不使用本公司指定的色帶匣可能導致列印質量降低及錯誤運行，對由此導致的列印機故障不提供保修服務。

9-4 電子特性

項		說明	注釋
SMPS 電源電壓		24VDC	
電流消耗 （24V 電壓，不包括 抽屜推出驅動器）	運行	平均：大約 0.5A 峰值：大約 1.5A	
	待機	平均：大約 0.3A	

注意
對於抽屜推出驅動器，最大 1A。

9-5 可靠性

項	說明	注釋
壽命（啟動次數）	機械裝置： 大約 18,000,000 行 自動切割刀：切割 大約 1,500,000 次 （使用壽命定義為印表機開始達到損耗期的時間。）	
打印頭	大約 300,000,000 點/電線	

9-6 環境條件

項	說明	注釋
溫度	運行：0~40℃ （32~104℉） 存儲：-20~60℃ （-4~140℉）	
相對濕度	運行 :10~80% 相對濕度（非冷凝） 存儲 :10~90% 相對濕度（非冷凝）	

9-7 環境條件

•尺寸

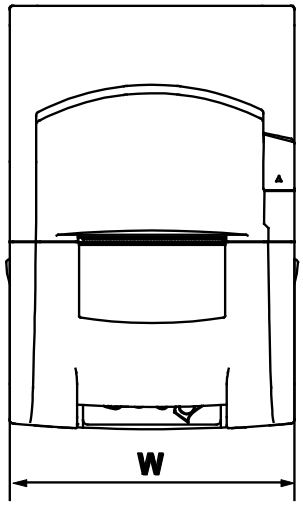

Item	W	D	H
Dimension (mm)	160	239	157

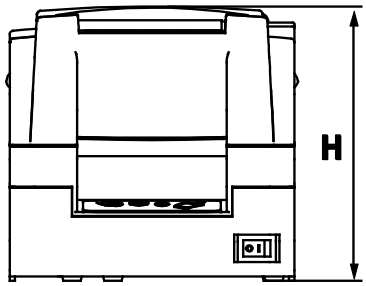

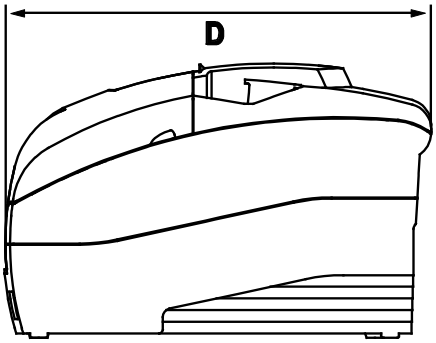

•重量

近似重量　　：2.5 kg
裝運重量　　：4.0 kg

9-8 可選特性

可選特性要麼替換標準的特性，要麼增強印表機的操作。
所有的可選特性已在出廠時安裝，且必須在訂購印表機時進行選擇。

- 自動切割刀 （SRP-275IIIA：不包括自動切割刀，SRP-275IIIC：包括自動切割刀）

- 介面（OES : USB+串列+乙太網 / OS : USB+串列 / OP : USB+並行）

- 機殼彩色（乳白色/暗灰色）

- 黑色標記感測器（前側/後側）
  黑標打印濃度參數(使用DensiEye 700)
  黑標打印濃度： 1.0或以上
  黑標打印以外的濃度： 0.1或以下

---

10. 附錄 - 錯誤指示燈閃爍

本章介紹一些印表機問題的解決方法。

10-1 錯誤指示燈閃爍

在發現錯誤時，印表機會停止所選紙張的列印操作、脫機，這時錯誤指示燈閃爍。

•錯誤排除後自動恢復

錯誤	說明	錯誤指示燈閃爍樣式	恢復
後蓋打開出錯（選中可恢復錯誤時）（*1）	列印時，打開了後蓋	200ms	在關閉後蓋時自動恢復。
打印頭溫度錯誤（*2）	打印頭的溫度極高。		在打印頭冷卻時自動恢復。

注意

（***1**）這些條件由 MSW8-5，8-8 選中。在 MSW8-5（映射機蓋打開狀態）關閉時，不會發生該錯誤，但是會發生“紙端錯誤”。如果 MSW8-8 關閉，則該錯誤會變為自動可恢復錯誤。

（***2**）打印頭溫度錯誤不是異常。

•可恢復錯誤

發生可恢復錯誤時，如果排除了錯誤的原因，則印表機在收到錯誤恢復指令後可恢復正常，且不用關閉電源。

錯誤	說明	錯誤指示燈閃爍樣式	恢復
後蓋打開出錯（*1）	列印時，打開了後蓋。	200ms	在關閉後蓋時自動恢復。
自動切割刀錯誤（僅限類型 C）	自動切割刀工作不正確。		通過錯誤恢復指令恢復。
初始位置檢測錯誤（這是“機械錯誤”）	因為夾紙而無法探測到初始位置。		通過錯誤恢復指令恢復。

注意

（***1**）這些條件由 MSW8-5，8-8 選中。在 MSW8-5（映射機蓋打開狀態）關閉時，不會發生該錯誤，但是會發生“紙端錯誤”。如果 MSW8-8 打開，該錯誤會處理為可恢復錯誤。

•無法恢復的錯誤

錯誤	說明	錯誤指示燈閃爍樣式	恢復
記憶體或閘陣列中的 R/W 錯誤	在進行 R/W 檢查後，印表機的工作不正常。圖像掃描結果的 NV 記憶體的寫入、讀出或刪除不正確。	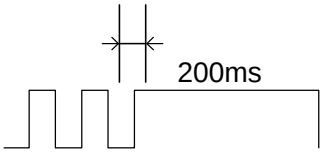	在關閉後蓋時自動恢復。
電壓過高錯誤	供電電壓極高。		無法恢復。
電壓過低錯誤	供電電壓極低。		無法恢復。
CPU執行錯誤	CPU 執行了不正確的位址或沒有連接 I/F 面板。		無法恢復。
打印頭溫度探測電路錯誤	打印頭溫度異常。		無法恢復。

注意

如果看見該指示燈閃爍，請關閉印表機幾秒鐘，然後重新打開。
如果指示燈仍在閃爍，請電話聯繫管理人員或服務人員。

10-2 印表機不啟動列印

•操作面板上的指示燈是否處於打開狀態，如果沒有，請檢查下列內容：
- 確保已經打開印表機。
- 確保供電電纜已經正確地插入印表機和電源插座中。
- 確保已安裝色帶盒。

•如果還有指示燈亮，請進行如下檢查：
- 如果錯誤指示燈亮（而不是閃爍），則表示印表機脫機。
  有關紙卷的安裝或更換指導，請參見第5章的。
  在這種情況下，請關閉印表機幾秒鐘，然後再打開。
- 如果指示燈仍在閃爍，請電話聯繫管理人員或服務人員。
- 如果出紙指示燈亮，請檢查印表機中的紙卷。
  有關紙卷的安裝指導， 請參見第5章的 。

10-3 印表機停止列印

- 如果錯誤指示燈亮（而不是閃爍），則表示印表機脫機。檢查並查看機蓋是否關上以及紙張是否裝上。有關紙卷的安裝或更換指導，請參見第5章的 。
- 如果錯誤指示燈在閃爍，則表示出現錯誤。在這種情況下，請關閉印表機幾秒鐘，然後再打開。如果指示燈仍在閃爍，請電話聯繫管理人員或服務人員。
- 關閉印表機和檢查夾紙。若要清除夾紙，請執行以下步驟：
  1） 關閉印表機並打開印表機的後蓋。
  2） 清除夾紙，再按照第 5 章中描述的內容重新裝入紙卷。
  3） 關閉後蓋。
  4） 打開印表機。

10-4 檢查印表機的運行狀況

•自檢

運行自檢，以檢查印表機的運行是否正常。請參見第 8 章中的自檢指導來運行自檢。如果自檢失敗，請聯繫您的上級主管或服務人員。

如果自檢運轉正常，則檢查下列內容：

1）檢查印表機和電腦之間介面電纜兩端的連接情況。此外，確保電纜同時滿足印表機和電腦的技術要求。

2）印表機和電腦之間的資料傳輸設置可能不同。確保印表機選項開關（DIP 開關）的資料傳輸設置與電腦的相同。自檢列印輸出中可以看到印表機的介面設置。

注意

如果印表機仍然不列印，請聯繫您的經銷商或合格的服務人員。

10-5 列印效果不佳

請檢查色帶盒的狀態。如果色帶已用完，請按照第 4 章中所述更換色帶盒。

注意

如果列印效果仍然不佳，請聯繫您的經銷商或合格的服務人員。